Mariusz Damian Foryś

Elektronicznie podpisany przez Mariusz Damian Foryś
Data: 2026.04.02 14:57:07 +02'00'

Starosta Jaworski
Starostwo Powiatowe w Jaworze
ul. Wrocławska 26, 59-400 Jawor
tel. +48 76 729 01 02, fax. 48 76 729 01 60
powiatjaworski.pl | ziemiajaworska.pl
powiatjaworski@powiatjaworski.pl

Jawor, dnia 31 marca 2026r.

AB.6743.105.2026.2

ZAŚWIADCZENIE

W nawiązaniu do zgłoszenia - Inwestora: Gmina Mściwojów, reprezentowana przez Pełnomocnika: Bartosz Kościelny, ul. Lipowa 22, 59-220 Legnica - zarejestrowanego w kancelarii Starostwa Powiatowego w Jaworze w dniu 25-03-2026r., pod numerem RPW/3467/2026,

Z A Ś W I A D C Z A M

zgodnie z art. 217 § 1 i 2 ustawy z dnia 14 czerwca 1960 r. Kodeks postępowania administracyjnego (t.j. Dz.U. z 2025r. poz. 1691) oraz zgodnie z art. 30 ust. 5aa w nawiązaniu do art. 29 ust. 1 pkt 28 ustawy z dnia 7 lipca 1994 r. Prawo Budowlane (t.j. Dz. U. z 2025 r. poz. 418 ze zm.),

O BRAKU PODSTAW DO WNIESIENIA SPRZECIWU

na wykonanie robót budowlanych nie wymagających pozwolenia na budowę, dla zamierzenia budowlanego pn. **„Modernizacja istniejącego placu zabaw"** - przewidziane do realizacji w miejscowości Mściwojów na działce nr **376, obręb Mściwojów**, gmina Mściwojów, powiat jaworski.

Roboty budowlane można rozpocząć po dacie niniejszego zaświadczenia, lecz nie później niż przed upływem 3 lat od określonego w zgłoszeniu terminu ich rozpoczęcia. Po upływie w/w terminu rozpoczęcie robót może nastąpić po dokonaniu ponownego zgłoszenia. Roboty należy wykonać zgodnie ze zgłoszeniem przestrzegając obowiązujących przepisów, warunków bhp i p/poż, interesu osób trzecich, a po zakończeniu budowy inwentaryzację geodezyjną powykonawczą należy powierzyć jednostce geodezyjnej.

Wydanie zaświadczenia wyłącza możliwość wniesienia sprzeciwu przez organ administracji architektoniczno-budowlanej oraz uprawnia inwestora do rozpoczęcia robót .

Z up. STAROSTY
Jakub Korybski
Dyrektor Wydziału
Architektury i Budownictwa

Otrzymują :
1. Inwestor na ręce Pełnomocnika,
2. AB a/a.

Do wiadomości:
1. PINB w Jaworze, 59-400 Jawor, ul. Poniatowskiego 25.

Zaświadczenie nie podlega opłacie skarbowej na podstawie art. 7 pkt 2 ustawy z dnia 16 listopada 2006r. o opłacie skarbowej(t.j. Dz. U. z 2025r. poz. 1154 ze zm.)

Sprawę prowadzi: Aleksandra Bieniek, pok. nr 228, a.bieniek@powiat-jawor.pl, tel. 76 729 01 55.

ZGŁOSZENIE
budowy lub wykonywania innych robót budowlanych
(PB-2)

PB-2 nie dotyczy budowy i przebudowy budynku mieszkalnego jednorodzinnego.

Podstawa prawna: art. 30 ust. 2 w zw. z ust. 4d ustawy z dnia 7 lipca 1994 r. – Prawo budowlane (Dz. U. z 2025 r. poz. 418, 1080, 1535, 1673 i 1847).

1. ORGAN ADMINISTRACJI ARCHITEKTONICZNO-BUDOWLANEJ

Nazwa: Starosta jaworski

RPW/3467/2026 P
Data: 2026-03-25

2.1. DANE INWESTORA[1)]

Imię i nazwisko lub nazwa: **Gmina Mściwojów**
Kraj: **Polska**
Województwo: **Dolnośląskie**
Powiat: **jaworski**
Gmina: **Mściwojów**
Ulica:
Nr domu: **43**
Nr lokalu:
Miejscowość: **Mściwojów**
Kod pocztowy: **59-407**
E-mail (nieobowiązkowo):
Nr tel. (nieobowiązkowo):

2.2. DANE INWESTORA (DO KORESPONDENCJI)[1)]

Wypełnia się, jeżeli adres do korespondencji inwestora jest inny niż wskazany w pkt 2.1.

Kraj:
Województwo:
Powiat:
Gmina:
Ulica:
Nr domu:
Nr lokalu:
Miejscowość:
Kod pocztowy:
Adres do doręczeń elektronicznych[2)]:

3. DANE PEŁNOMOCNIKA / PEŁNOMOCNIKA DO DORĘCZEŃ[1)]

Wypełnia się, jeżeli inwestor działa przez pełnomocnika.

☒ pełnomocnik ☐ pełnomocnik do doręczeń

Imię i nazwisko: **Bartosz Kościelny**
Kraj: **Polska**

Województwo: **Dolnośląskie**

Powiat: **legnicki**

Gmina: **Legnica**

Ulica: **Lipowa**

Nr domu: **22**

Nr lokalu:

Miejscowość: **Legnica**

Kod pocztowy: **59-220**

Adres do doręczeń elektronicznych[2]:

E-mail (nieobowiązkowo): **b.art@o2.pl**

Nr tel. (nieobowiązkowo): **506700079**

4. INFORMACJE O ROBOTACH BUDOWLANYCH

Rodzaj, zakres i sposób wykonywania: **Modernizacja istniejącego placu zabaw. Wymiana urządzeń placu, renowacja ogrodzenia. Mała architektura w miejscu publicznym.**

Planowany termin rozpoczęcia[3]: **06.2026**

5. DANE NIERUCHOMOŚCI (MIEJSCE WYKONYWANIA ROBÓT BUDOWLANYCH)[1]

Województwo: **Dolnośląskie**

Powiat: **jaworski**

Gmina: **Mściwojów**

Ulica:

Nr domu:

Miejscowość: **Mściwojów**

Kod pocztowy: **59-407**

Identyfikator działki ewidencyjnej[4]: **j.e:020504_2, obr. 0007, dz. nr: 376**

6. ZAŁĄCZNIKI

☒ Oświadczenie o posiadanym prawie do dysponowania nieruchomością na cele budowlane.

☒ Pełnomocnictwo do reprezentowania inwestora (opłacone zgodnie z ustawą z dnia 16 listopada 2006 r. o opłacie skarbowej (Dz. U. z 2025 r. poz. 1154, 1795 i 1847)) – jeżeli inwestor działa przez pełnomocnika.

☒ Potwierdzenie uiszczenia opłaty skarbowej – jeżeli obowiązek uiszczenia takiej opłaty wynika z ustawy z dnia 16 listopada 2006 r. o opłacie skarbowej.

Inne (wymagane przepisami prawa):

☒ projekt 3 egz.

7. PODPIS INWESTORA (PEŁNOMOCNIKA) I DATA PODPISU

Podpis powinien być czytelny. Podpis i datę podpisu umieszcza się w przypadku dokonywania zgłoszenia w postaci papierowej.

25.03.2026 ..... Bartosz Nośnicki .....

---

[1] W przypadku większej liczby inwestorów, pełnomocników lub nieruchomości dane kolejnych inwestorów, pełnomocników lub nieruchomości dodaje się w formularzu albo zamieszcza na osobnych stronach i dołącza do formularza.

[2] W przypadku określonym w art. 147 ust. 1 ustawy z dnia 18 listopada 2020 r. o doręczeniach elektronicznych (Dz. U. z 2026 r. poz. 3) w razie braku adresu do doręczeń elektronicznych wskazuje się adres skrzynki ePUAP. Możliwość doręczania korespondencji na skrzynkę ePUAP obowiązuje do dnia określonego w tym przepisie.

Nazwa elementu projektu budowlanego	**PROJEKT ZAGOSPODAROWANIA TERENU**
Nazwa zamierzenia budowlanego	**MODERNIZACJA ISTNIEJĄCEGO PLACU ZABAW** W RAMACH ZADANIA „ROZWÓJ WALORÓW TURYSTYCZNYCH GMINY MŚCIWOJÓW POPRZEZ ~~ZABYTKO~~ RENOWACJE ZABYTKOWEGO ZESPOŁU PARKOWO-OGRODOWEGO
Adres obiektu budowlanego	**59-407 Mściwojów**
Kategoria obiektu budowlanego	**VIII**
Nazwa jednostki ewidencyjnej, Nazwa i nr obrębu ewidencyjnego, Numery działek ewidencyjnych	**Jednostka: 020504_2 Mściwojów** **Obręb: 0007 Mściwojów** **Działki nr: 376**
Imię i nazwisko inwestora, adres inwestora	**Gmina Mściwojów** **Mściwojów 43, 59-407 Mściwojów**

ZAKRES OPRACOWANIA	**Pełniona funkcja projektowa**	**Imię, nazwisko, specjalność Nr uprawnień budowlanych**	**Data opracowania**	**podpis**
ARCHITEKTURA ZAGOSPODAROWANIE TERENU	Projektant obiektu	mgr inż. arch. Bartosz Kościelny Architektoniczne w zakresie pełnym nr ewid.:26/DSOKK/2023	19.08.2025	

SPIS TREŚCI:

I. OPIS TECHNICZNY

1. Przedmiot zamierzenia budowlanego str.4
2. Istniejące zagospodarowanie działki str.4
3. Projektowane zagospodarowanie działki str.4
4. Zestawienie powierzchni poszczególnych części zagospodarowania działki str.4
5. Ograniczenia wynikające z miejscowego planu zagospodarowania terenu str.4
6. Dane informujące czy działka jest wpisana do rejestru ochrony zabytków str.4
7. Wpływ eksploatacji górniczej str.4
8. Przewidywane zagrożenia dla środowiska ..... str. 5
9. Dane dotyczące warunków ochrony pożarowej, drogi pożarowe, przeciwpożarowe zaopatrzenie w wodę ..... str. 5
10. Analiza obszaru oddziaływania obiektu budowlanego ..... str. 5
11. Wyposażenie placu zabaw ..... str. 5

II. CZĘŚĆ RYSUNKOWA

1. ARCHITEKTURA

PZT – Projekt Zagospodarowania Terenu ..... str. 14

A11 – Plac zabaw ..... str. 15

III. ZAŁĄCZNIKI

1. Oświadczenie projektanta str.16
2. Decyzja Konserwatora Zabytków str.17

I. OPIS TECHNICZNY

1. Przedmiot zamierzenia budowlanego.

Przedmiotem zamierzenia budowlanego jest modernizacja istniejącego placu zabaw w zabytkowym zespole parkowo-ogrodowym. Jest to część zadania pt. „Rozwój walorów turystycznych gminy Mściwojów poprzez renowacje zabytkowego zespołu parkowo – ogrodowego"

2. Istniejące zagospodarowanie działek.

Na działce znajduje się przedmiotowy plac zabaw o nawierzchni z piasku. Jest wydzielony ogrodzeniem. Pozostała częśćć działki to trawnik poarkowy. Od strony zachodniej znajduje się mur kościelny. Od strony północnej budynek gospodarczy.

3.Projektowane zagospodarowanie działki.

Projekt nie zmienia zagospodarowania działki.

3.1 Układ komunikacyjny

Wejście na plac zabaw po nawierzchni trawiastej od strony parku. Brak wjazdu samochodami.

3.2 Ukształtowanie terenu i układ zieleni

Teren płaski z liczną grupą drzew wysokich. Nie projektuje się nowych nasadzeń w tej części parku.

4.Zestawienie projektowanych powierzchni poszczególnych części zagospodarowania działki.

Lp.	Przeznaczenie	Nawierzchnia	Powierzchnia (m2)
4	Zieleń	Humus, murawa	1219,3
6	Budynek istniejący	woda	96,6
7	Plac zabaw	piasek	242
10	**Działka 376**	**Xxx**	**1557,9**

5.Ograniczenia wynikające z Miejscowego Planu Zagospodarowania terenu.

Teren jest objęty Miejscowym Planem Zagospodarowania Przestrzennego nr IV/18/07 z dnia 30 stycznia 2007r. Brak zapisów odnośnie placu zabaw.

6.Dane informujące czy działka jest wpisana do rejestru zabytków.

Działka znajduje się w strefie „A" ścisłej ochrony konserwatorskiej, oraz w strefie „OW" obserwacji archeologicznej. Jest to obszar wpisany do rejestru zabytków. Załączono decyzję Wojewódzkiego konserwatora Zabytków na realizacje planowanych prac.

7. Wpływ eksploatacji górniczej.

Działka jest wolna od wpływów eksploatacji górniczej.

8. Przewidywane zagrożenia dla środowiska.

Inwestycja nie spowoduje wzrostu zagrożeń dla środowiska oraz higieny i zdrowia użytkowników i ich otoczenia.

9. Dane dotyczące warunków ochrony pożarowej, drogi pożarowe, przeciwpożarowe zaopatrzenie w wodę.

Nie dotyczy. Nie projektuje się obiektów kubaturowych w związku z czym nie projektuje się dróg pożarowych, oraz przeciwpożarowego zaopatrzenia w wodę.

10. Analiza obszaru oddziaływania obiektu budowlanego

Projektowany plac zabaw nie oddziaływuje na działki sąsiednie.

11. WYPOSAŻENIE PLACU ZABAW

W ramach zadania pt: ROZWÓJ WALORÓW TURYSTYCZNYCH GMINY MŚCIWOJÓW POPRZEZ RENOWACJE ZABYTKOWEGO ZESPOŁU PARKOWO-OGRODOWEGO w Mściwojowie na dz. nr 376 planowane jest wyposażenie istniejącego placu zabaw. Urządzenia placu są w złym stanie technicznym i wymagają wymiany. Nawierzchni pozostają bez zmian tj. trawa i piasek zgodnie z załączonym rysunkiem A 11. Dopuszcza się wymianę lub uzupełnienie piasku o tych samych parametrach. Ogrodzenie istniejące do zachowania. Należy je wyczyścić, zaimpregnować i pomalować.
Podano poniżej specyfikacje poszczególnych urządzeń. Montaż urządzeń zgodnie ze specyfikacjami. Użyte nazwy własne są przykładowe i dopuszcza się montaż urządzeń zamiennych o takich samych parametrach jakościowych, wizualnych oraz materiałowych.
Poniższe urządzenia zostały uzgodnione z Konserwatorem Zabytków.

Zestaw ANCYMON 2 NR KAT. GT-0502E



Strefa bezpieczeństwa

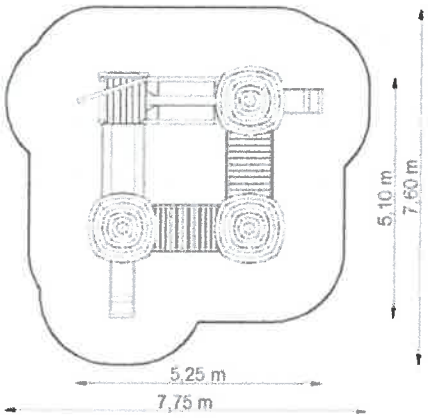

Wymiary zestawu

Zestaw	5,25 x 5,10 m
Strefa bezpieczeństwa	7,75 x 7,60 m
Powierzchnia strefy	48,65 m^2
Obwód strefy	26,70 m
Wysokość swobodnego upadku	1,10 m

* Wymiary podano z dokładnością do 5 cm.

Elementy zestawu

L.p.	NAZWA	SYMBOL	ILOŚĆ	WYS.SWOB. UPADKU
1	Wieża z dachem czterospadowym	GT-0001	3	1,10 x 2, 0,85 x 1
2	Zjeżdżalnia łączona	GT-0005/2	1	1,10
3	Zjeżdżalnia łączona	GT-0005/3	1	0,85
4	Pomost wysoki	GT-0008	2	0,85
5	Pomost z belką	GT-0021	1	0,55
6	Pomost prosty	GT-0023	1	1,00
7	Pomost wiszący z gumy	GT-0024	1	1,00
8	Pomost wiszący z drewna	GT-0025	1	0,55
9	Wieża z liną	GT-0029	1	0,55

Zastosowane materiały

- **Słupy nośne oraz belki poziome** o przekroju okrągłym i średnicy 100 i 60 mm, wykonane z drewna klejonego i/lub bezrdzeniowego powlekanego wielowarstwowo preparatami chroniącymi przed pękaniem, zwietrzeniem, pleśnią.
- Słupy nośne oraz belki poziome połączone ze sobą prostopadle w jednej osi poprzez siodłowe zakończenie, zabezpieczające przed obrotem wokół własnej osi i rozchwianiem.
- Słupy nośne i belki poziome zakończone zaokrągleniem o promieniu 50 mm.
- **Podesty** o wymiarach 1,00 x 1,00 m wykonane z desek ryflowanych i/ lub ze sklejki antypoślizgowej.
- **Barierki** wykonane z płyt HPL lub HDPL, **daszki** – z tworzywa.
- **Zjeżdżalnia** o ślizgu wykonanym z blachy nierdzewnej, zagłębionej w burtach malowanych proszkowo. Poziom startowy zjeżdżalni usytuowany na wysokości 1,10 m i 0,85 m.
- **Pomost z belką** wykonany z belek okrągłych o średnicy 100 mm. Ruchoma belka wykonana z drewna klejonego lub bezrdzeniowego wyposażona w elementy zabezpieczające w postaci łańcuchów wykonanych ze stali nierdzewnej.
- **Pomost prosty** wykonany z belek poziomych okrągłych o średnicy 100 mm z podfryzowanymi zagłębieniami pod podest wykonanyz desek ryflowanych i/ lub ze sklejki antypoślizgowej.
- **Pomost wiszący z gumy** wykonany z pasa gumowego o szerokości 300 lub 600 mm wzmocnionego kordem ze splotu syntetycznego uniemożliwiającym rozerwanie.
- **Pomost wiszący z drewna** – konstrukcja wykonana z belek okrągłych o średnicy 100 mm, wzmocniona jeklami stalowymi, do których przymocowane są deski tworzące podłogę pomostu.
- **Elementy metalowe** malowane proszkowo i/lub cynkowane i/lub wykonane ze stali nierdzewnej.

Sposób montażu

- **Montaż na kotwach** - Nogi belek zamontowane w gruncie za pomocą stalowych kotew połączonych z belką przy użyciu jednego, centralnie usytuowanego złącza gwintowanego. Kotwy zabezpieczone przed korozją poprzez cynkowanie.
- **Montaż bezpośrednio w gruncie** – nogi belek wykonane z **drewna impregnowanego ciśnieniowo**, zakopane bezpośrednio w gruncie na około 70 cm.

Kolor belek

Jest uzależniony od sposobu montażu, i tak:

- Montaż na kotwach – belki w kolorze **sosny** lub **teaku**
- Montaż bezpośrednio w gruncie – belki w kolorze **teaku**



UWAGA! Produkcja naszych wyrobów podlega ciągłym kontrolom bezpieczeństwa i jakości, dlatego w niektórych przypadkach przedstawione rysunki mogą odbiegać od urządzeń zamontowanych na placu zabaw. W razie wątpliwości lub pytań prosimy o kontakt z Działem Handlowym.

HUŚTAWKA FELA 4 NR KAT. GT-1804



Strefa bezpieczeństwa

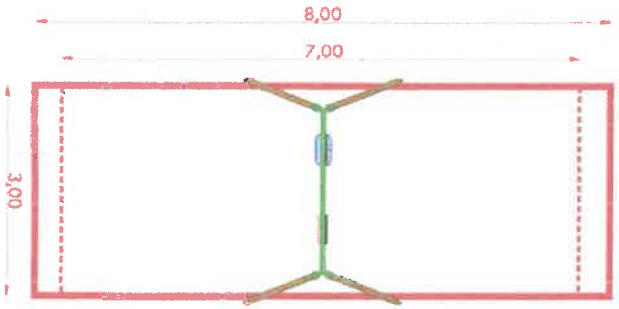

Legenda:

Strefa bezpieczeństwa
w przypadku nawierzchni sypkiej
np.: piasek, żwir, kora, wióry

Strefa bezpieczeństwa
w przypadku nawierzchni syntetycznej
- guma

Wymiary urządzenia

Element	3,30 x 2,25 m
Strefa bezpieczeństwa:	
W przypadku nawierzchni sypkiej, np. piasek:	8,00 x 3,00 m
W przypadku nawierzchni syntetycznej – guma:	7,00 x 3,00 m
Powierzchnia strefy bezpieczeństwa:	
W przypadku nawierzchni sypkiej, np. piasek:	24,00 m^2
W przypadku nawierzchni syntetycznej – guma:	21,00 m^2
Obwód strefy bezpieczeństwa:	
W przypadku nawierzchni sypkiej, np. piasek:	22,00 m
W przypadku nawierzchni syntetycznej – guma:	20,00 m
Wysokość swobodnego upadku	1,35 m

Zastosowane materiały

- Huśtawka wykonana z drewna klejonego lub/ i bezrdzeniowego, o przekroju okrągłym i średnicy 100 mm.
- Nogi huśtawki pochylone w dwóch płaszczyznach.
- Łańcuchy wykonane ze stali nierdzewnej. Zawiesia standardowo ocynkowne, malowane proszkowo, za dopłatą – ze stali nierdzewnej.
- Siedziska – metalowy stelaż w oprawie z tworzywa/ gumy.
- Górna belka – metalowa ocynkowana i malowana proszkowo.

Sposób montażu

- **Montaż na kotwach** - Nogi belek zamontowane w gruncie za pomocą stalowych kotew połączonych z belką przy użyciu jednego, centralnie usytuowanego złącza gwintowanego. Kotwy zabezpieczone przed korozją poprzez cynkowanie.
- **Montaż bezpośrednio w gruncie** – nogi belek wykonane z **drewna impregnowanego ciśnieniowo**, zakopane bezpośrednio w gruncie na około 70 cm.

Kolor belek

Jest uzależniony od sposobu montażu, i tak:

- Montaż na kotwach – belki w kolorze **sosny** lub **teaku**
- Montaż bezpośrednio w gruncie – belki w kolorze **teaku**



SPRĘŻYNOWCE

GEPARD SP-2001



HIPEK GRUBCIO SP-2002



ŻYRAFA KLEMENTYNKA SP-2003



SAMOLOCIK SP-2004



SŁONIK SP-2005



Strefa bezpieczeństwa

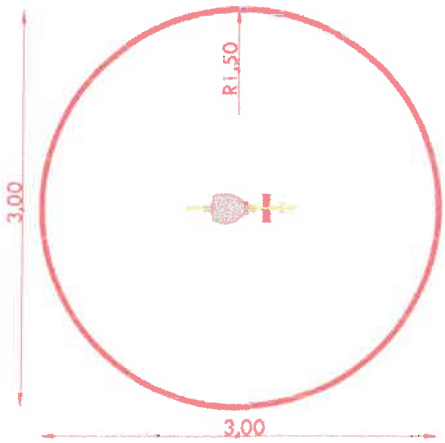

Wymiary urządzenia

	GEPARD / SAMOLOCIK	HIPEK GRUBCIO/ ŻYRAFA KLEMENTYNKA	SŁONIK
Urządzenie	0,95 x 0,25 m	0,90 x 0,25 m	0,85 x 0,25 m
Strefa bezpieczeństwa*	Średnica: 3,00 m	Średnica: 3,00 m	Średnica: 3,00 m
Powierzchnia strefy	9,50 m^2	9,50 m^2	9,50 m^2
Obwód strefy	7,10 m	7,10 m	7,10 m
Wysokość swobodnego upadku	0,55 m	0,55 m	0,55 m

*Wymiary podano z dokładnością do 5 cm.

** podana wielkość strefy bezpieczeństwa ma charakter poglądowy, wg PN-EN 1176-6 powinna wynosić minimum 1000mm od maksymalnego wychylenia.*

Zastosowane materiały

- **Korpus** sprężynowca wykonany z płyty HDPE.
- **Uchwyty i podparcia stóp** wykonane z tworzywa wysokoudarowego z szerokim (bezpiecznym) zakończeniem.
- **Sprężyna** stalowa malowana proszkowo.
- **Urządzenie posadowione w gruncie** za pomocą prefabrykowanego betonowego fundamentu.

KARUZELA HYZIO NR KAT. KM-0003QS



Strefa bezpieczeństwa

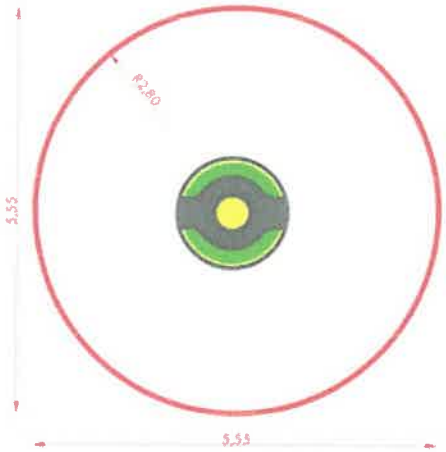

Wymiary urządzenia

Urządzenie	Średnica: 1,55 m
Strefa bezpieczeństwa	Średnica: 5,55 m
Powierzchnia strefy	24,20 m^2
Obwód strefy	17,45 m
Wysokość	0,85 m

*Wymiary podano z dokładnością do 3 cm.

Zastosowane materiały

- Konstrukcja i ramiona karuzeli wykonana z rur stalowych ocynkowanych i malowanych proszkowo.
- Element obrotowy oparty na konstrukcji złożonej z dwóch łożysk.
- Siedziska wykonane z płyt HDPE.
- Talerz wykonany ze sklejki.

LOKOMOTYWA NR KAT. GT-4004



Strefa bezpieczeństwa

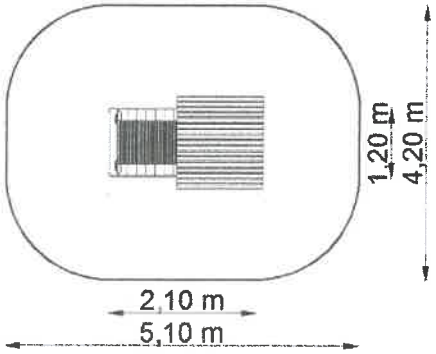

Wymiary zestawu

Zestaw	2,10 x 1,20 m
Strefa bezpieczeństwa	5,10 x 4,20 m
Powierzchnia strefy	19,50 m^2
Obwód strefy	16,05 m
Wysokość swobodnego upadku	0,60 m
Wysokość urządzenia	1,95 m

Zastosowane materiały

- **Słupy nośne oraz belki poziome** o przekroju okrągłym i średnicy 100 i 60 mm, wykonane z drewna klejonego i/lub bezrdzeniowego powlekanego wielowarstwowo preparatami chroniącymi przed pękaniem, zwietrzeniem, pleśnią.
- Słupy nośne zakończone zaokrągleniem o promieniu 50 mm.
- **Podesty** wykonane z desek ryflowanych lub ze sklejki antypoślizgowej.
- **Dach** na konstrukcji drewnianej pokryty deskami impregnowanymi.
- **Dach pociągu stanowi ochronę przeciwsłoneczną, nie jest zabezpieczeniem przeciwdeszczowym.**
- Urządzenie **montowane jest w gruncie za pomocą stalowych kotew** połączonych z belką przy użyciu jednego, centralnie usytuowanego złącza gwintowanego. Kotwy zabezpieczone przed korozją poprzez cynkowanie.

Kolor belek

Urządzenie może być wykonane z belek w kolorach: **sosny** lub **teaku**

ŁAWKA PROSTA NR KAT. GT-0047/1

ŁAWKA PROSTA - GT-0047



ŁAWKA PROSTA - GT-0047/2



Wymiary urządzenia

Urządzenie	1,70 x 0,40 m
Wysokość siedziska	0,40 m
Wysokość urządzenia	0,40 m

*Wymiary podano z dokładnością do 5 cm.

Zastosowane materiały

- **Słupy nośne oraz belki poziome** o przekroju okrągłym i średnicy 100 mm, wykonane z drewna klejonego i/lub bezrdzeniowego powlekanego wielowarstwowo preparatami chroniącymi przed pękaniem, zwietrzeniem, pleśnią.
- Słupy nośne oraz belki poziome połączone ze sobą prostopadle w jednej osi poprzez siodłowe zakończenie, zabezpieczające przed obrotem wokół własnej osi i rozchwianiem. Słupy nośne i belki poziome zakończone zaokrągleniem o promieniu 50 mm.
- **Siedzisko** wykonane z desek impregnowanych.

Kolor belek

Jest uzależniony od sposobu montażu, i tak:

- Montaż na kotwach – belki w kolorze **sosny** lub **teaku**
- Montaż bezpośrednio w gruncie – belki w kolorze **teaku**

OŚWIADCZENIE PROJEKTANTÓW

Zgodnie z art. 34 ust. 3d ustawy Prawo Budowlane z dnia 7 lipca 1994 roku (Dz. U. z 2024.0.725) oświadczam, że projekt budowlany „ Modernizacji istniejącego placu zabaw w Mściwojowie na działce nr 376 został sporządzony zgodnie z obowiązującymi przepisami, oraz z zasadami wiedzy technicznej

PROJEKTANT: BART pracownia architektury, ul. Lipowa 22, 59-220 Legnica			
OPRACOWANIE BRANŻOWE	**IMIĘ I NAZWISKO**	**NR UPRAWNIEŃ**	**PODPIS**
PROJEKTANT PROWADZĄCY BRANŻA ARCHITEKTURA	mgr inż. arch. Bartosz Kościelny	uprawnienia budowlane do projektowania bez ograniczeń w specjalności architektonicznej nr ewid.26/DSOKK/2023	

Data opracowania: 25 marzec 2026

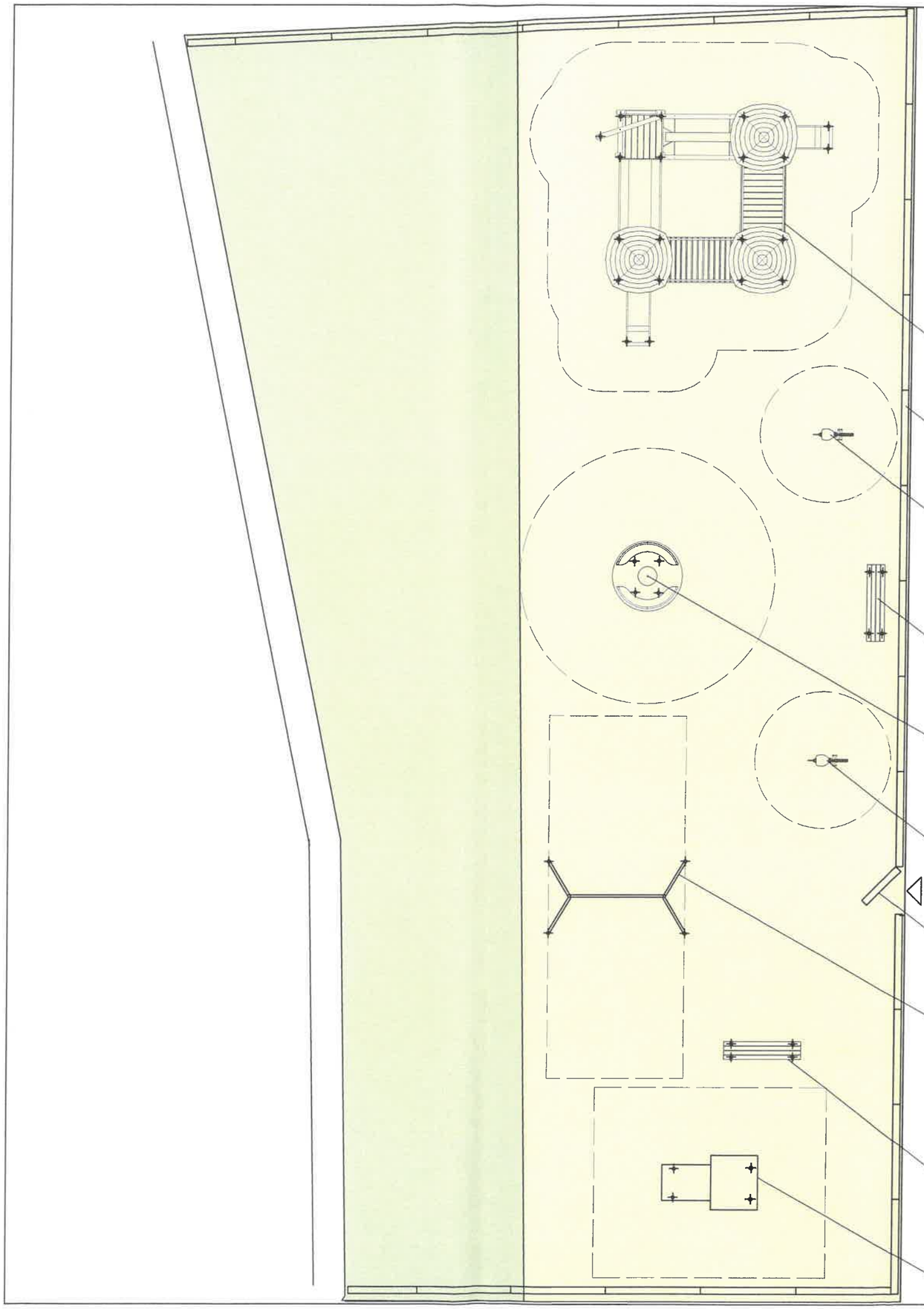

LEGENDA:

- strefy bezpieczeństwa
- nawierzchnia istniejąca piasek
- nawierzchnia istniejąca trawa
- istniejący mur do zachowania
- istniejące ogrodzenie drewniane do zachowania
- miejsca kotwień urządzeń

UWAGI:

- Dopuszcza się zastosowanie urządzeń innych niż podane nazwy lecz o takich samych parametrach materiałowych i użytkowych.

B.ART Pracownia Architektury ul.Lipowa 22, 59–220 Legnica, tel. 506700079, e–mail: b.art@o2.pl,

		data:	podpis:
projektant	mgr inż. arch. Bartosz Kościelny 26/DSOKK/2023	09.06.2025	
sprawdzający:	mgr inż. arch. Jerzy Skupień 1/79/Lw	09.06.2025	
tytuł:	Wyposażenie placu zabaw		
obiekt:	Plac zabaz w parku Nostitz'ów w Mściwojowie		
skala:	1:100	rysunek nr:	A11

MAPA DO CELÓW PROJEKTOWYCH

OZNACZENIE KANCELARYJNE ZGŁOSZENIA PRACY GEODEZYJNEJ		GK.6640.533.2025
NAZWA MIEJSCOWOŚCI		MŚCIWOJÓW
JEDNOSTKA EWIDENCYJNA	IDENTYFIKATOR	020504_2
	NAZWA	MŚCIWOJÓW
OBRĘB EWIDENCYJNY	IDENTYFIKATOR	0007
	NAZWA	MSCIWOJÓW
SKALA MAPY		1:500
SEKCJA MAPY		5.147.32.11.4.3; 5.147.32.11.4.4 5.147.32.16.2.1; 5.147.32.16.2.2
NAZWA UKŁADU WSPÓŁRZĘDNYCH	PROSTOKĄTNYCH PŁASKICH	2000
	UKŁAD WYSOKOŚCI	PL-EVRF2007-NH
OZNACZENIE GRANIC OBSZARU, KTÓRY BYŁ PRZEDMIOTEM OPRACOWANIA		

-W ZAKRESIE OPRACOWANIA NIE USTALANO WYSTĘPOWANIA OBCIĄŻEŃ SŁUŻEBNOŚCIAMI GRUNTOWYMI.

-PUNKTY OSNOWY GEODEZYJNEJ PODLEGAJĄ OCHRONIE.

-MAPA ZAWIERA GRANICE ZGODNE Z MAPĄ EWIDENCJI GRUNTÓW I BUDYNKÓW.

-NIE WYKLUCZA SIĘ ISTNIENIA W TERENIE INNYCH NIE WYKAZANYCH NA MAPIE URZĄDZEŃ PODZIEMNYCH, KTÓRE NIE BYŁY ZGŁOSZONE DO INWENTARYZACJI LUB O KTÓRYCH BRAK JEST INFORMACJI W INSTYTUCJACH BRANŻOWYCH.

-NA MAPIE DO CELÓW PROJEKTOWYCH OZNACZONO TERENY O RÓŻNYM PRZEZNACZENIU:

RM - TERENY ZABUDOWY ZAGRODOWEJ

MU - TERENY ZABUDOWY MIESZKALNO - USŁUGOWEJ

MN - TERENY ZABUDOWY MIESZKANIOWEJ JEDNORODZINNEJ

KD Z - TEREN DROGI PUBLICZNEJ ZBIORCZYCH

KD W - TERENY DRÓG WEWNETRZNYCH

ZP - TERENY ZIELENI PARKOWEJ, ZIELENI PUBLICZNEJ, SKWERÓW

U - TERENY USŁUG

ELEMENTY ZAGOSPODAROWANIA TERNU WKREŚLONO NA PODSTAWIE MPZP - ZAŁĄCZNIKA GRAFICZNEGO DO UCHWAŁY NR: IV/18/07 RADY GMINY MŚCIWOJÓW Z DNIA 30.01.2007 r.

NIEPRZEKRACZALNA LINIA ZABUDOWY

-UWAGA: NANIESIONE DANE Z MIEJSCOWEGO PLANU ZAGOSPODAROWANIA PRZESTRZENNEGO NIE ZWALNIAJĄ PROJEKTANTA Z ZAPOZNANIA Z OPRACOWANIEM GRAFICZNYM I OPISOWYM MPZP.

MAPA AKTUALNA NA DZIEŃ	08.07.2025 r.

Wykonana przez:
ZUIG
PL-GEO
UL. PSZENICZNA 18, 59-220 LEGNICA
NIP 691-234-48-38, REGON 021424790

GEODETA UPRAWNIONY
mgr inż. Jakub Bochenek
UPRAWNIENIA BUDOWLANE

Jestem świadomy odpowiedzialności karnej za złożenie fałszywych oświadczeń. Oświadczam, że operat techniczny zawierający rezultaty prac geodezyjnych w wyniku których powstał niniejszy dokument uzyskał pozytywny wynik weryfikacji

Identyfikator zgłoszenia pracy geodezyjnej	PODGK.6640.533.2025
Organ służby geodezyjnej, który otrzymał zgłoszenie	Starosta Jaworski
Identyfikator materiału z zasobu- operatu technicznego	P.0205.2025.625
Wykonawca prac geodezyjnych	Zakład Usług Inwestycyjnych i Geodezyjnych PL-GEO
Numer protokołu weryfikacji	PODGK.6640.533.2025_3
Data pozytywnej weryfikacji	25.07.2025 r.
Imię i nazwisko oraz nr uprawnień zawodowych kierownika prac	mgr inż. Jakub Bochenek nr uprawnień 21250

GEODETA UPRAWNIONY
mgr inż. Jakub Bochenek
UPRAWNIENIA BUDOWLANE

LEGENDA:

(1) plac zabaw

granice działek - granica opracowania

istniejące wejście na plac

istniejąca nawierzchnia mineralna placu zabaw

zieleń - trawnik

budynek istniejący- poza opracowaniem

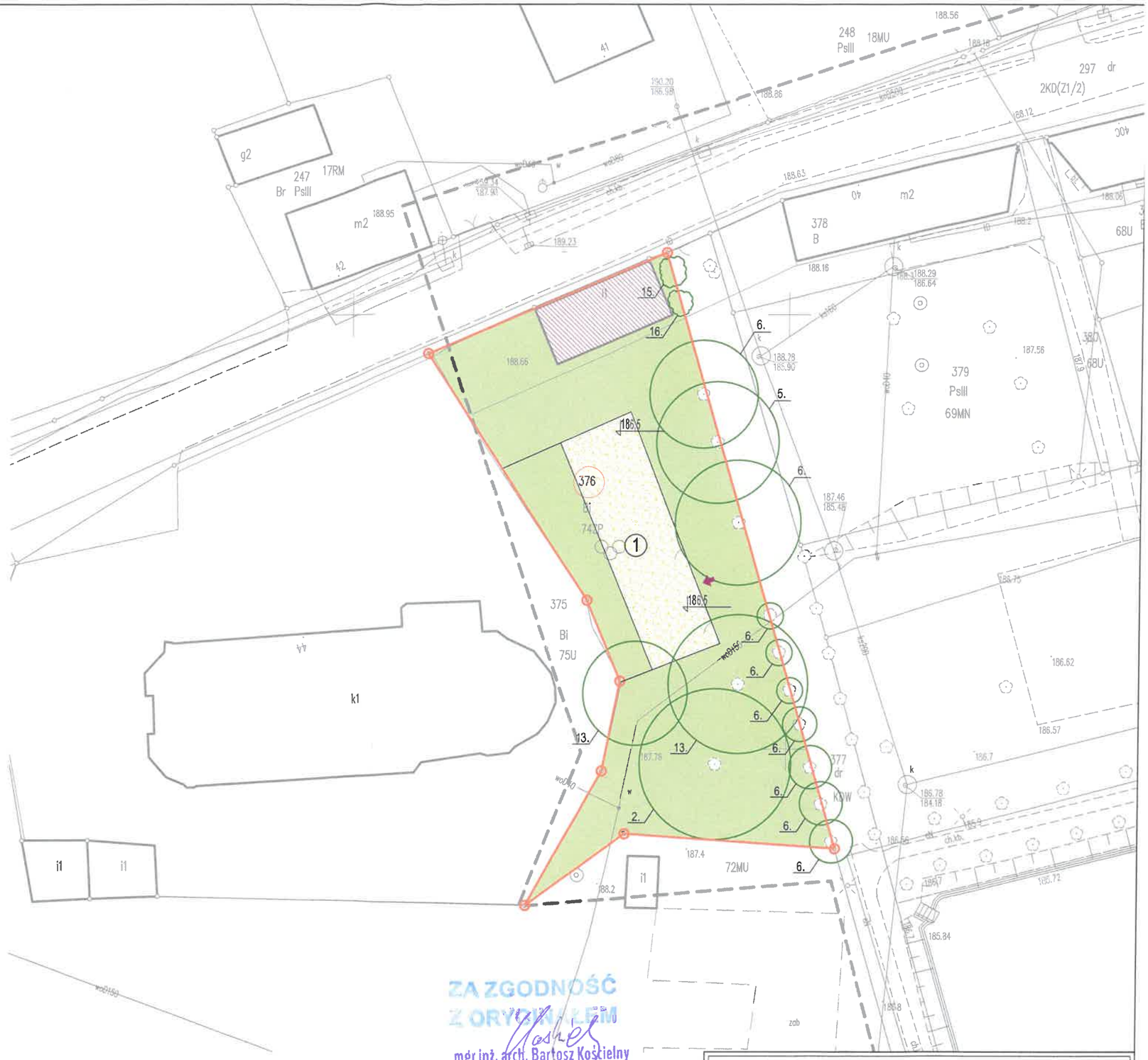

Inwentaryzacja zieleni:

2. Klon pospolity
5. Grab pospolity
6. Lipa drobnolistna
13. Buk zwyczajny
15. Laurowiśnia wschodnia
16. Żywotnik zachodni

ZA ZGODNOŚĆ Z ORYGINAŁEM
mgr inż. arch. Bartosz Kościelny
uprawnienia budowlane do projektowania bez ograniczeń w specjalności architektonicznej
nr ewid.: 26/DSOKK/2023

B.ART Pracownia Architektury ul.Lipowa 22, 59–220 Legnica, tel. 506700079, e–mail: b.art@o2.pl,

		data:	podpis:
projektant	mgr inż. arch. Bartosz Kościelny 26/DSOKK/2023	25.03.2026	
sprawdzający:	mgr inż. arch. Jerzy Skupień 1/79/Lw	25.03.2026	
tytuł:	Projekt zagospodarowania terenu		
obiekt:	Park Nostitz'ów w Mściwojowie - plac zabaw dz. nr 376		
skala:	1:500	rysunek nr:	P1

185.46

Urząd Gminy w Mściwojowie
WPŁYNĘŁO
17. 10. 2025
Nr ... Podpis ...

DOLNOŚLĄSKI WOJEWÓDZKI KONSERWATOR ZABYTKÓW

Delegatura w Legnicy
ul. Zamkowa 2, 59-220 Legnica
tel. (76) 721 31 10

dwkz-lg@dwkz.pl
ePUAP: /dwkz/skrytka
http://wosoz.ibip.wroc.pl/public/

L/N.5142.391.2025.AKS

Legnica, 16 października 2025 roku

DECYZJA NR 847/2025
POZWOLENIE NA PROWADZENIE ROBÓT BUDOWLANYCH, PRAC KONSERWATORSKICH I RESTAURATORSKICH

Na podstawie art. 89 pkt 2, art. 92 ust. 6, art. 36 ust. 1 pkt 1, ust. 3 ustawy z 23 lipca 2003 r. *o ochronie zabytków i opiece nad zabytkami* (t.j. Dz. U. 2024, poz. 1292), § 12 ust. 1, ust 2. pkt 1, 3, 4, 5, § 13 ust. 1, ust. 2 pkt 1, 3, 4, 5 rozporządzenia Ministra Kultury i Dziedzictwa Narodowego z 2 sierpnia 2018 r. *w sprawie prowadzenia prac konserwatorskich, prac restauratorskich i badań konserwatorskich przy zabytku wpisanym do rejestru zabytków albo na Listę Skarbów Dziedzictwa oraz robót budowlanych, badań architektonicznych i innych działań przy zabytku wpisanym do rejestru zabytków a także badań archeologicznych i poszukiwań zabytków* (Dz. U. 2021, poz. 81) oraz art. 104 ustawy z 14 czerwca 1960 r. *Kodeks postępowania administracyjnego* (t.j. Dz. U. 2024, poz. 572),
po rozpatrzeniu wniosku z 18 września 2025 r. (data wpływu: 19 września 2025 r.) Pana Bartosza Kościelnego, posiadającego pełnomocnictwo Wójta Gminy Mściwojów, posiadającego tytuł prawny do korzystania z nieruchomości – dz. nr 376, 377, 387, 380, 381, 382, 383, 385 w obrębie Mściwojów, gm. Mściwojów,
o udzielenie pozwolenia na prowadzenie robót budowlanych, prac konserwatorskich i restauratorskich polegających na rewaloryzacji parku, pracach konserwatorskich i restauratorskich przy pawilonie na wodzi i bramie północnej, montażu małej architektury, wykonaniu oświetlenia, nasadzeń roślinności i pozostałych prac zgodnie z załączoną dokumentacją,
przy zabytku: ogród ozdobny w Mściwojowie wpisanym do rejestru zabytków decyzją Wojewódzkiego Konserwatora Zabytków z 6 maja 1980 r. pod nr A/3127/559/L;
oraz po ocenie danych przedstawionych we wniosku wraz z załączoną do niego dokumentacją (projekt budowlany składający się z projektu zagospodarowania terenu i projektu architektoniczno - budowlanego, program prac konserwatorskich);

udzielam pozwolenia

Gminie Mściwojów, na prowadzenie robót budowlanych, prac konserwatorskich i restauratorskich polegających na rewaloryzacji parku, pracach konserwatorskich i restauratorskich przy pawilonie na wodzi i bramie północnej, montażu małej architektury, wykonaniu oświetlenia, nasadzeń roślinności i pozostałych prac zgodnie z załączoną dokumentacją, przy zabytku, jaki stanowi ogród ozdobny w Mściwojowie wpisanym do rejestru zabytków decyzją Wojewódzkiego Konserwatora Zabytków z 6 maja 1980 r. pod nr A/3127/559/L, zgodnie z zakresem i w sposób wskazany w projekcie budowlanym składającym się z projektu zagospodarowania terenu i projektu architektoniczno-budowlanego: *„ROZWÓJ WALORÓW TURYSTYCZNYCH GMINY MŚCIWOJÓW POPRZEZ RENOWACJĘ ZABYTKOWEGO ZESPOŁUPARKOWO-OGRODOWEGO”* opracowanym 19 sierpnia 2025 r. przez mgr inż. arch. Bartosza Kościelnego, mgr inż. arch. Jerzego Skupienia, mgr inż. Remigiusza Przystaja, mgr inż. Włodzimierza Boguta, mgr inż. Bartosza Karamona, mgr inż. Marcina Zaborowskiego, stanowiącym załącznik nr 1 do niniejszej decyzji oraz w programie prac konserwatorskich *„PROGRAM PRAC KONSERWATORSKICH Budowle w zespole parkowo-ogrodowym przy pałacu w Mściwojowie: PAWILON OGRODOWY, BRAMA PÓŁNOCNA”* opracowanym w Krakowie w 2025 r. przez mgr Magdalenę Pryszcz.

Termin ważności pozwolenia: 31 grudnia 2028 r.

17

Pozwolenie wydaje się pod następującymi warunkami:

1) **kierowania robotami budowlanymi albo wykonywania nadzoru inwestorskiego przez osoby spełniające wymagania, o których mowa w art. 37c ww. *ustawy o ochronie zabytków i opiece nad zabytkami*;**
2) **kierowania pracami konserwatorskimi i restauratorskimi oraz pracami konserwatorskimi i restauratorskimi przy zabytkach będących parkami wpisanymi do rejestru zabytków przez osoby spełniające wymagania, o których mowa w art. 37a i 37b ww. *ustawy o ochronie zabytków i opiece nad zabytkami*;**
3) **przekazania wojewódzkiemu konserwatorowi zabytków nie później niż w terminie 14 dni przed dniem rozpoczęcia robót i prac, a w toku robót i prac na 14 dni przed dokonaniem zmiany osoby/osób, o której mowa w pkt 1, 2:**
   a) **imienia, nazwiska i adresu osoby/osób, o której mowa w pkt 1, 2;**
   b) **dokumentów potwierdzających spełnianie przez tę osobę/osoby wymagań, o których mowa w art 37a, 37 b, 37c ww. ustawy;**
   c) **oświadczenia osoby/osób, o których mowa w pkt 1, 2, o przyjęciu przez tę osobę/ osoby obowiązku kierowania robotami/ pracami albo wykonywania nadzoru inwestorskiego;**
4) zawiadomienia wojewódzkiego konserwatora zabytków o terminie rozpoczęcia i zakończenia robót i prac;
5) niezwłocznego zawiadomienia wojewódzkiego konserwatora zabytków o wszelkich zagrożeniach lub nowych okolicznościach ujawnionych w trakcie prowadzenia robót i prac;
6) prowadzenia dokumentacji przebiegu prac konserwatorskich w sposób umożliwiający jednoznaczną identyfikację i dokładną lokalizację przestrzenną wszystkich czynności, użytych materiałów oraz dokonanych odkryć i przekazania jej wojewódzkiemu konserwatorowi zabytków w terminie 3 miesięcy od dnia zakończenia tych prac;
7) **dokonywania odbioru końcowego wykonanych robót z udziałem wojewódzkiego konserwatora zabytków (prace konserwatorskie i restauratorskie oraz roboty budowlane przy pawilonie i bramie północnej);**
8) **dokonania odbioru częściowego wykonanych ok. 20 mb ścieżek parkowych parkowych oraz końcowego wszystkich wykonanych na podstawie niniejszej decyzji prac na terenie zabytkowego założenia parkowego w Mściwojowie z udziałem przedstawiciela Dolnośląskiego Wojewódzkiego Konserwatora Zabytków. O terminie odbioru częściowego a następnie o terminie odbioru końcowego należy powiadomić 14 dni przed planowanym odbiorem.**
9) **<u>Podjęcia niżej wymienionych innych działań, które zapobiegną uszkodzeniu lub zniszczeniu zabytku:</u>**

- **W czasie prowadzenia prac objętych niniejszym pozwoleniem należy zachować ostrożność, by nie uszkodzić drzew i krzewów a także innych elementów znajdujących się w pobliżu.**
- **Należy ustanowić strefy ochronne dla drzew znajdujących się w pobliżu miejsca prowadzenia prac. Minimalna wielkość strefy ochronnej powinna być równa obrysowi korony danego drzewa.**
- **W strefach ochronnych nie wolno lokalizować przejazdów dla pojazdów oraz składować urobku i materiałów budowlanych.**
- **Na czas prowadzenia prac, w miejscach gdzie wymagany do prowadzonych prac jest ciężki sprzęt w pobliżu drzew należy zastosować <u>ogrodzenia ochronne drzew</u>, które należy wznieść <u>przed rozpoczęciem prac</u>. Ogrodzenie należy wznieść w obrębie obrysu korony. Jeśli uwarunkowania terenu nie pozwalają na zachowanie tej odległości to należy ogrodzenie dostosować do uwarunkowań terenowych.**
- **W miejscach poruszania się sprzętu ciężkiego poza istniejącymi ciągami komunikacyjnymi należy stosować drogi tymczasowe w celu ochrony gruntu np. z płyt LDPE.**
- **W czasie trwania prac ustanowione strefy ochronne i ogrodzenia drzew powinny być bezwzględnie uszanowane i niemodyfikowane.**

18

- **W czasie trwania prac odsłonięte systemy korzeniowe drzew należy zabezpieczyć przed wysychaniem poprzez obłożenie ich tkaniną a w czasie mrozów dodatkowo matą słomianą, dodatkowo korzenie należy zraszać wodą w czasie bezdeszczowej aury.**
- **Zakazane jest podcinanie korzeni drzew.**
- **Po zakończeniu prac w ramach uporządkowania terenu po robotach remontowych należy zastosowane zabezpieczenia usunąć.**
- **Po zakończeniu prac należy wykonać prace porządkowe polegające na zebraniu odpadów i urobku powstałego w trakcie prowadzenia prac.**
- **Uszkodzoną nawierzchnię trawiastą oraz runa należy odnowić po zakończeniu prac.**

UZASADNIENIE

Pismem z 18 września 2025 r. (wpłynęło: 19 września 2025 r.) Pan Bartosz Kościelny, posiadający pełnomocnictwo Wójta Gminy Mściwojów, wystąpił do tut. urzędu, tj. legnickiej Delegatury Wojewódzkiego Urzędu Ochrony Zabytków we Wrocławiu, z wnioskiem o wydanie pozwolenia na prowadzenie robót budowlanych, prac konserwatorskich i restauratorskich polegających na rewaloryzacji parku, pracach konserwatorskich i restauratorskich przy pawilonie na wodzi i bramie północnej, montażu małej architektury, wykonaniu oświetlenia, nasadzeń roślinności i pozostałych prac zgodnie z załączoną dokumentacją, przy zabytku, jaki stanowi ogród ozdobny w Mściwojowie wpisanym do rejestru zabytków decyzją Wojewódzkiego Konserwatora Zabytków z 6 maja 1980 r. pod nr A/3127/559/L. Do wniosku dołączono dwa egzemplarze projektu budowlanego i programu prac konserwatorskich.

W trakcie postępowania stwierdzono, co następuje:

Działki nr 376, 377, 387, 380, 381, 382, 383, 385 w obrębie Mściwojów, gm. Mściwojów, których dotyczy planowane zamierzenie, znajdują się na obszarze ogrodu ozdobnego wpisanego do rejestru zabytków decyzją Wojewódzkiego Konserwatora Zabytków z 6 maja 1980 r. pod nr A/3127/559/L. Dlatego też zgodnie z art. 36 ust. 1 pkt 1 ww. ustawy *o ochronie zabytków i opiece nad zabytkami*, pozwolenia wojewódzkiego konserwatora zabytków wymaga prowadzenie robót budowlanych, prac konserwatorskich i restauratorskich przy zabytku wpisanym do rejestru zabytków a według art. 92 ust. 6 cytowanej wyżej ustawy *o ochronie zabytków i opiece nad zabytkami* kierownik delegatury z upoważnienia wojewódzkiego konserwatora zabytków, na terenie swojego działania prowadzi kontrole i sprawy, w tym, w szczególności, wydaje decyzje administracyjne.

W związku z powyższym, po analizie projektu budowlanego i programu prac konserwatorskich dołączonych do wniosku, stwierdzam, że planowane działania w zakresie z nim zgodnym są dopuszczalne ze stanowiska konserwatorskiego z punktu widzenia stanu zachowania zabytku.

Zgodnie z zapisami art. 36 ust. 3 ww. ustawy *o ochronie zabytków i opiece nad zabytkami* pozwolenie może określać warunki, które zapobiegną uszkodzeniu lub zniszczeniu zabytku.

Zawarte w sentencji obowiązki zostały nałożone zgodnie z przepisami cytowanego wyżej rozporządzenia i mają na celu umożliwienie wojewódzkiemu konserwatorowi zabytków nadzoru nad przebiegiem prac.

Wobec powyższego orzeczono jak w sentencji niniejszej decyzji.

POUCZENIE

1. Kto podejmuje działania, o których mowa w art. 36 ust. 1 pkt 1–5, niezgodnie z zakresem lub warunkami określonymi w pozwoleniu wojewódzkiego konserwatora zabytków, podlega karze pieniężnej w wysokości od 500 do 500 000 zł (art. 107d ust. 2 ustawy z 23 lipca 2003 r. *o ochronie zabytków i opiece nad zabytkami* [w:] D. U. 2024, poz. 1292 t.j.).
2. Postępowanie w sprawie wydanego pozwolenia może zostać wznowione, a następnie pozwolenie może zostać cofnięte lub zmienione na podstawie art. 47 ustawy z 23 lipca 2003 r. *o ochronie zabytków i opiece nad zabytkami.*
3. Od niniejszej decyzji służy prawo odwołania do Ministra Kultury i Dziedzictwa Narodowego w Warszawie za moim pośrednictwem w terminie 14 dni od dnia jej doręczenia.

19

4. W trakcie biegu terminu do wniesienia odwołania, strona może zrzec się prawa do wniesienia odwołania wobec Dolnośląskiego Wojewódzkiego Konserwatora Zabytków we Wrocławiu, który wydał decyzję. Z dniem doręczenia Dolnośląskiemu Wojewódzkiemu Konserwatorowi Zabytków we Wrocławiu oświadczenia o zrzeczeniu się prawa do wniesienia odwołania przez ostatnią ze stron postępowania, decyzja staje się ostateczna i prawomocna, co oznacza, iż decyzja podlega natychmiastowemu wykonaniu i brak jest możliwości zaskarżenia decyzji do Wojewódzkiego Sądu Administracyjnego. Nie jest możliwe skuteczne cofnięcie oświadczenia o zrzeczeniu się prawa do wniesienia odwołania.

5. Zgodnie z art. 75 ustawy z dnia 27 kwietnia 2001 r. *Prawo ochrony środowiska* (t.j. Dz.U. z 2021 r., poz. 1973) **w trakcie prac budowlanych inwestor realizujący przedsięwzięcie jest obowiązany uwzględnić ochronę środowiska** na obszarze prowadzenia prac, a w szczególności ochronę gleby, zieleni, naturalnego ukształtowania terenu i stosunków wodnych.

6. *Na mocy art. 22 ustawy Prawo budowlane nałożony jest* obowiązek zabezpieczenia środowiska przyrodniczego na czas realizacji robót spoczywa na kierowniku budowy. Jednakże inwestor winien sprawować kontrolę nad sposobem realizacji ww. prac. **Niedopatrzenie skutkujące zniszczeniem lub wyraźnym pogorszeniem kondycji zdrowotnej drzew może prowadzić do nałożenia na wykonawcę kary pieniężnej** liczonej zgodnie z zapisami u*stawy o ochronie przyrody* (art. 88 ust. 1 i ust. 3 oraz Art. 89 ust. 1 ww. ustawy).

7. **Niniejsza decyzja nie zwalnia wnioskodawcy z obowiązku uzyskania innych uzgodnień, decyzji, pozwoleń i zezwoleń wymaganych odrębnymi przepisami.**

8. Prace ziemne oraz inne prace wykonywane ręcznie, z wykorzystaniem sprzętu mechanicznego lub urządzeń technicznych, wykonywane w obrębie korzeni, pnia lub korony drzewa lub w obrębie korzeni lub pędów krzewu, przeprowadza się w sposób najmniej szkodzący drzewom lub krzewom (art. 87a ustawa z dnia 16 kwietnia 2004 r. o ochronie przyrody).

Z up. [illegible]
Wojewódzkiego Konserwatora
Zabytków we Wrocławiu
mgr Małgorzata Lisewska
KIEROWNIK DELEGATURY
w Legnicy

Załączniki:
1. Projekt budowlany składający się z projektu zagospodarowania terenu i projektu architektoniczno-budowlanego: *„ROZWÓJ WALORÓW TURYSTYCZNYCH GMINY MŚCIWOJÓW POPRZEZ RENOWACJĘ ZABYTKOWEGO ZESPOŁUPARKOWO-OGRODOWEGO"* opracowany 19 sierpnia 2025 r. przez mgr inż. arch. Bartosza Kościelnego, mgr inż. arch. Jerzego Skupienia, mgr inż. Remigiusza Przystaja, mgr inż. Włodzimierza Boguta, mgr inż. Bartosza Karamona, mgr inż. Marcina Zaborowskiego
2. *„PROGRAM PRAC KONSERWATORSKICH Budowle w zespole parkowo-ogrodowym przy pałacu w Mściwojowie: PAWILON OGRODOWY, BRAMA PÓŁNOCNA"* opracowany w Krakowie w 2025 r. przez mgr Magdalenę Pryszcz
Po 1 egz. pozostawiono w aktach sprawy.

Otrzymują:
Strony postępowania, uczestnicy lub do wiadomości innego organu wg. rozdzielnika pozostającego w aktach sprawy.
aa „Mściwojów, ogród ozdobny"

Spełniono obowiązek wynikający z RODO.
Sprawę prowadzi Inspektor Wydziału Zabytków Nieruchomych – Aleksandra Stompor – tel. 076 72 131 20 (w godz 9.00-12.00), a.stompor@dwkz.pl.

10

Klauzula Informacyjna o przetwarzaniu danych osobowych

Zgodnie z art. 13 ust. 1 i 2 ogólnego rozporządzenia o ochronie danych Parlamentu Europejskiego i Rady (UE) 2016/679 z dnia 27 kwietnia 2016 r. (dalej RODO) informujemy, że:

1. **Administrator danych osobowych** Administratorem danych osobowych jest **Dolnośląski Wojewódzki Konserwator Zabytków** z siedzibą we Wrocławiu (50-243), ul. Łokietka 11. Można się z nim skontaktować:
   - Osobiście, poprzez umówienie wizyty;
   - Telefonicznie pod numerem **71 343 65 01**;
   - Mailowo: **dwkz@dwkz.pl**;
   - Korespondencyjnie: **Dolnośląski Wojewódzki Konserwator Zabytków, ul. Łokietka 11, 50-243 Wrocław**;
   - Elektronicznie przez **ePUAP** (/dwkz/skrytka) lub system e-doręczeń: **AE:PL-97577-19299-IRUIH-22**.
2. **Inspektor ochrony danych osobowych** W sprawach dotyczących ochrony danych osobowych można skontaktować się z Inspektorem Ochrony Danych:
   - **Mateusz Adamczyk**, tel. **71 395 80 05**, e-mail: **iod@dwkz.pl**;
   - Osobiście w siedzibie urzędu: **Wojewódzki Urząd Ochrony Zabytków we Wrocławiu, ul. Łokietka 11, 50-243 Wrocław**.
3. **Cel i podstawa przetwarzania danych** Dane osobowe przetwarzane są w celu realizacji obowiązków wynikających z przepisów prawa, w szczególności z **ustawy z dnia 23 lipca 2003 r. o ochronie zabytków i opiece nad zabytkami** oraz na podstawie art. 6 ust. 1 lit. **e** RODO – wykonanie zadania realizowanego w interesie publicznym.
4. **Odbiorcy danych** Dane mogą być przekazywane:
   - Podmiotom upoważnionym na podstawie przepisów prawa (np. sądom, prokuraturze, jednostkom policji);
   - Podmiotom przetwarzającym dane na podstawie umów o powierzenie przetwarzania (np. kancelariom prawnym, firmom informatycznym).
5. **Obowiązek podania danych** Podanie danych osobowych jest dobrowolne, jednak ich brak może uniemożliwić przeprowadzenie postępowania administracyjnego zgodnie z **art. 28 Kodeksu postępowania administracyjnego**.
6. **Okres przechowywania danych** Dane osobowe będą przechowywane przez okres niezbędny do realizacji celu przetwarzania oraz zgodnie z przepisami dotyczącymi archiwizacji dokumentów.
7. **Prawa osób, których dane dotyczą** Każda osoba, której dane są przetwarzane, ma prawo do:
   - Dostępu do danych,
   - Sprostowania danych,
   - Ograniczenia przetwarzania,
   - Przenoszenia danych,
   - Wniesienia sprzeciwu wobec przetwarzania danych.
8. **Brak profilowania i automatycznego podejmowania decyzji** Zebrane dane nie będą podlegać **zautomatyzowanemu podejmowaniu decyzji ani profilowaniu**.
9. **Prawo do wniesienia skargi** Każda osoba, która uważa, że jej dane są przetwarzane niezgodnie z przepisami, może złożyć skargę do **Prezesa Urzędu Ochrony Danych Osobowych** (ul. Stanisława Moniuszki 1A, 00-014 Warszawa, mail kancelaria@uodo.gov.pl, tel. **606-950-000**).

21